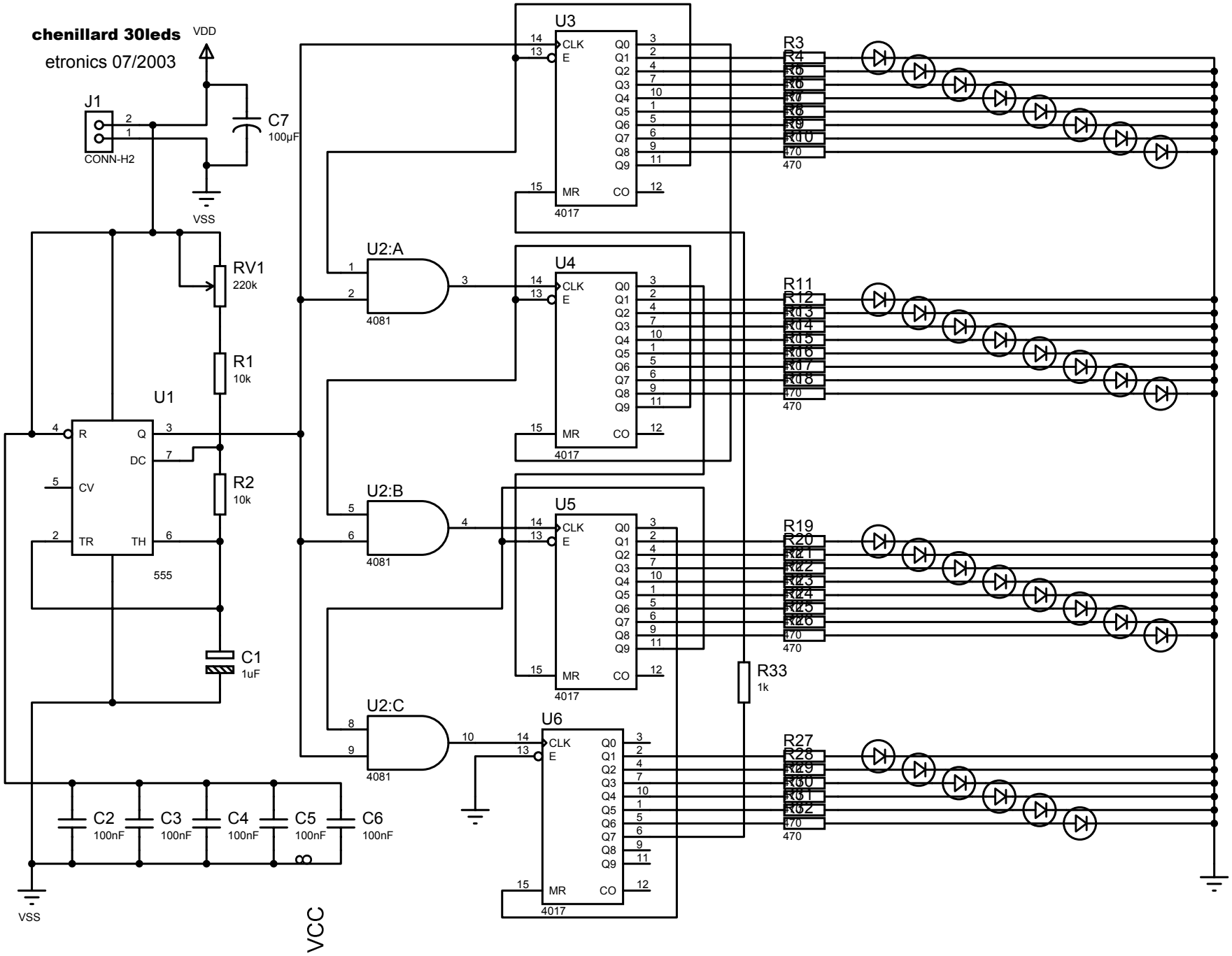
chenillard 30leds
etronics 07/2003
VDD
J1
CONN-H2
C7
100µF
VSS
RV1
220k
R1
10k
U1
R
Q
DC
CV
TR
TH
555
R2
10k
C1
1uF
U2:A
U2:B
U2:C
4081
U3
U4
U5
U6
CLK
E
Q0
Q1
Q2
Q3
Q4
Q5
Q6
Q7
Q8
Q9
MR
CO
4017
R3
R11
R19
R27
470
R33
1k
C2
100nF
C3
100nF
C4
100nF
C5
100nF
C6
100nF
VCC