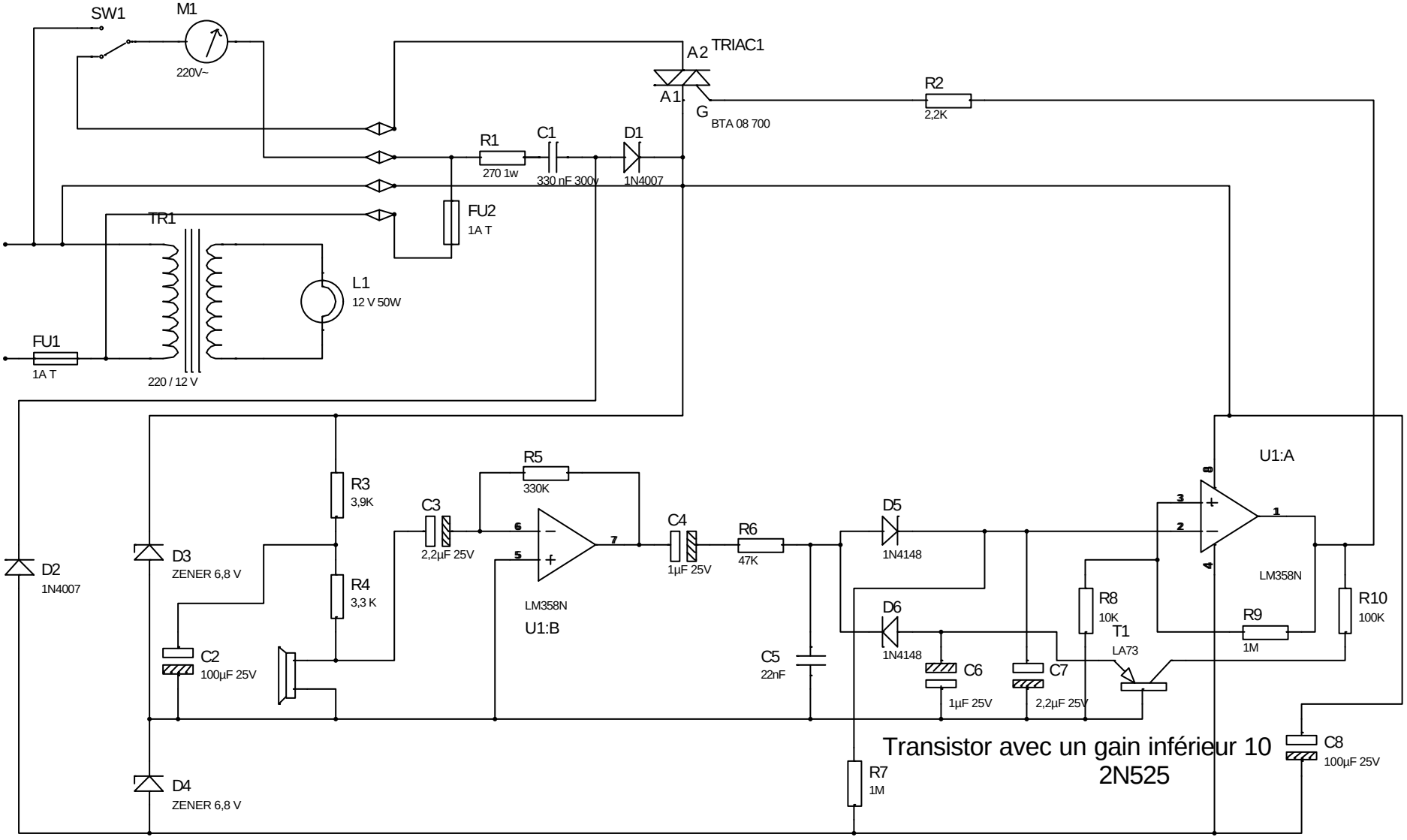Moteur 220 avec inversion de sens